Канализационный насос Wellmix 50WQ2-15-20-2.2/2_220V

Погружные канализационные насосы · Артикул 19119990 · Серия WQ2

1. Обзор

Насосы модели WQ2 используются в напорных системах водоотведения (канализации), где невозможен отвод сточных вод гравитационным способом (самотёком). Насосы предназначены для стационарного использования в погруженном в перекачиваемую жидкость положении. Перекачиваемая среда – сточные воды, в том числе с содержанием твёрдых частиц(до определенного размера). Температура перекачиваемой среды – до +40°C, плотность – до 1050 кг/м³, значение pH – от 4 до 10. Максимальная глубина погружения насоса ниже уровня жидкости 6 метров.

Основные данные

Присоединительный размер	DN50
Максимальная мощность, кВт	2,2
Максимальный напор, м	23
Максимальная производительность, м3/ч	37
Номинальный напор, м	20
Номинальная подача, м3/ч	15
Максимальное погружение под зеркало воды, м	6
Гарантия, мес	24

2. Гидравлические характеристики

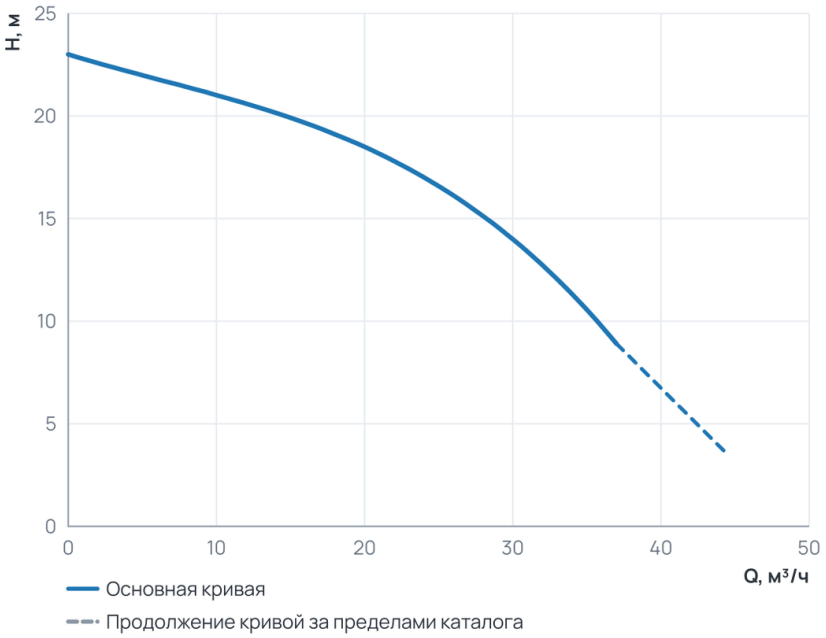

Рабочий диапазон

Подача Q	0 … 37 м³/ч
Напор H	8,9 … 23 м

Пунктир на диаграмме — продолжение кривой за пределами каталога производителя.

3. Технические данные

Общие сведения

Тип	Погружной насос	Серия	WQ2
Гарантия, мес	24	Число полюсов	2
Наличие режущего элемента	Нет		

Гидравлические данные

Номинальный напор, м	20	Максимальный напор, м	23

Гидравлические данные (продолжение)

Номинальная подача, м3/ч	15	Максимальная производительность, м3/ч	37
Максимальная производительность, л/мин	616,67		

Перекачиваемая среда

Температура окружающей среды, °C	0...+40	Максимальный размер неабразивных включений, мм	23
Максимальная температура перекачиваемой жидкости, °C	+1...+40	Максимальный размер неабразивных включений, мм (Погружные)	23

Материалы

Материал корпуса	Чугун

Монтаж и присоединение

Вес, кг	30	Длина, мм	520
Высота, мм	247	Ширина, мм	193
Присоединение	Фланцевое	Длина электрокабеля, м	8
Присоединительный размер	DN50	Максимальное погружение под зеркало воды, м	6

Электродвигатель

Класс изоляции	F	Степень защиты	IP68
Номинальный ток, А	10,24	Параметры электросети	1~230 V
Частота вращения, об/мин	2900	Максимальная мощность, Вт	2 200
Максимальная мощность, кВт	2,2	Класс изоляции (Погружные канализационные насосы)	F

4. Габаритные размеры

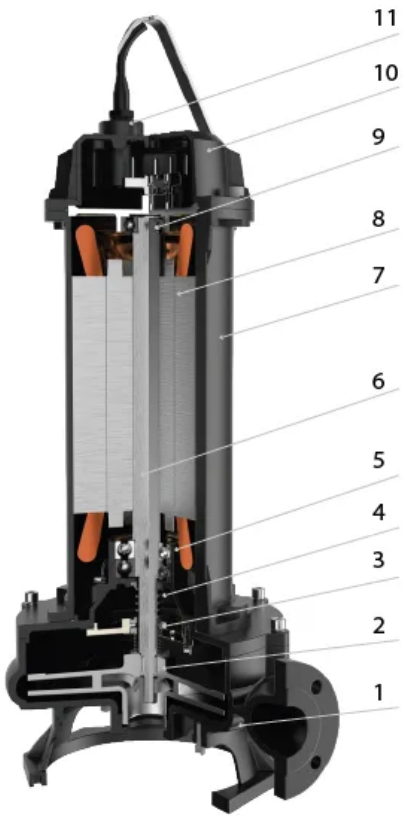

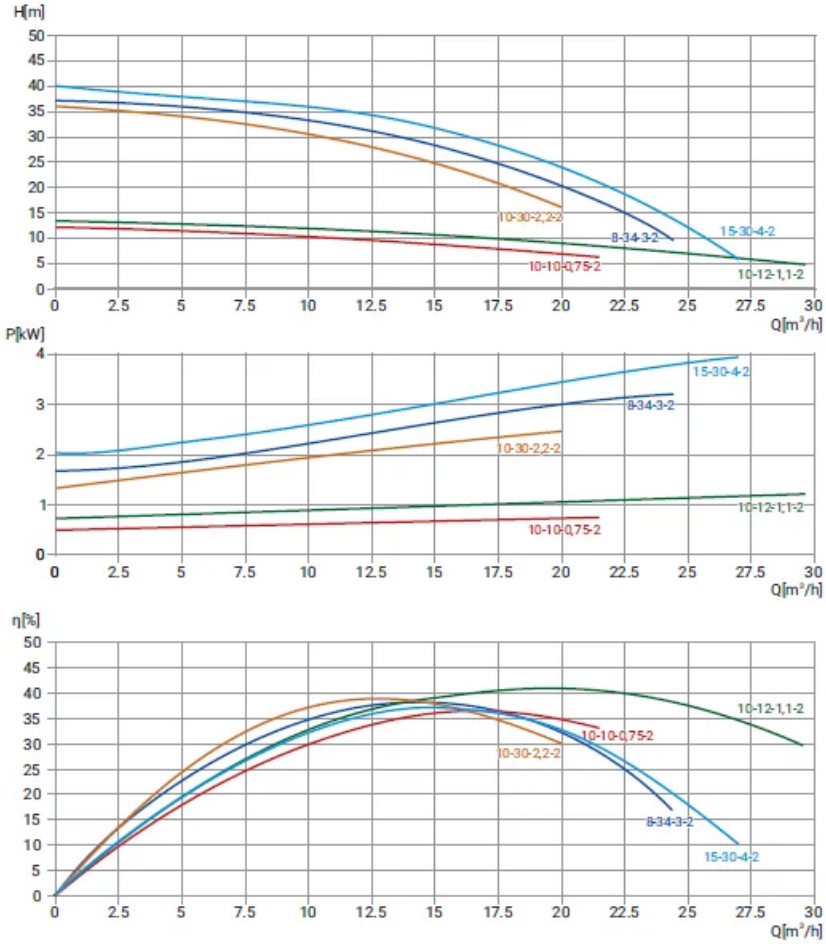
H[m]
Q[m³/h]
10-30-2,2-2
8-34-3-2
15-30-4-2
10-10-0,75-2
10-12-1,1-2
P[kW]
Q[m³/h]
15-30-4-2
8-34-3-2
10-30-2,2-2
10-12-1,1-2
10-10-0,75-2
η[%]
Q[m³/h]
10-12-1,1-2
10-10-0,75-2
10-30-2,2-2
8-34-3-2
15-30-4-2

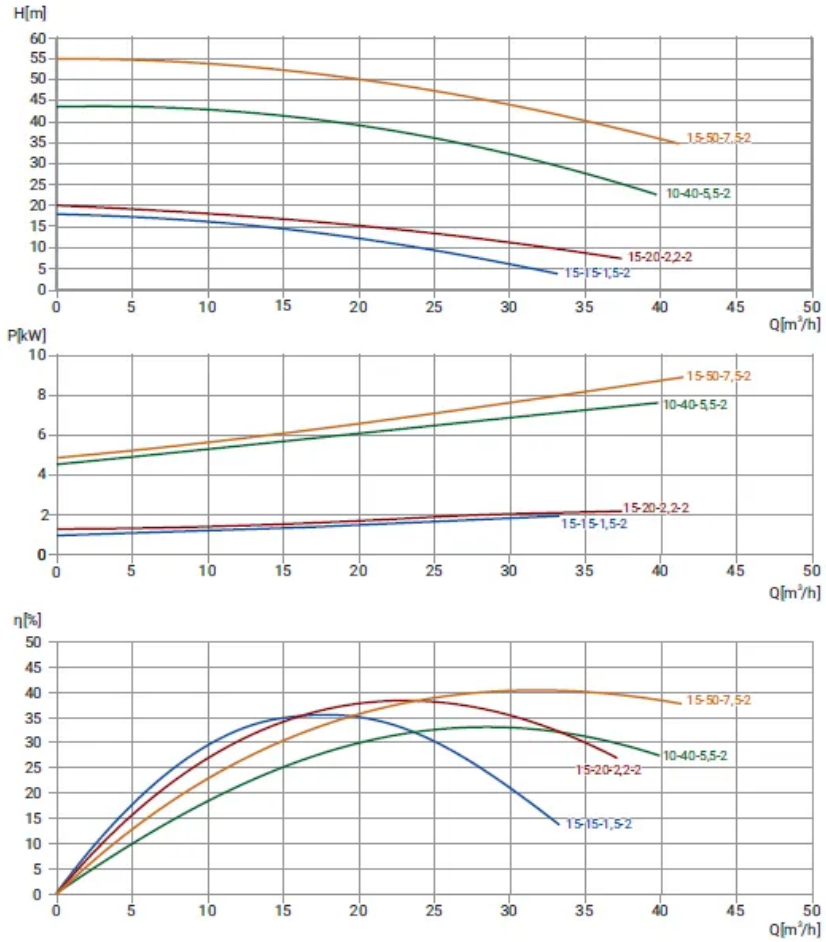
H[m]
Q[m³/h]
15-50-7,5-2
10-40-5,5-2
15-20-2,2-2
15-15-1,5-2
P[kW]
Q[m³/h]
15-50-7,5-2
10-40-5,5-2
15-20-2,2-2
15-15-1,5-2
η[%]
Q[m³/h]
15-50-7,5-2
10-40-5,5-2
15-20-2,2-2
15-15-1,5-2

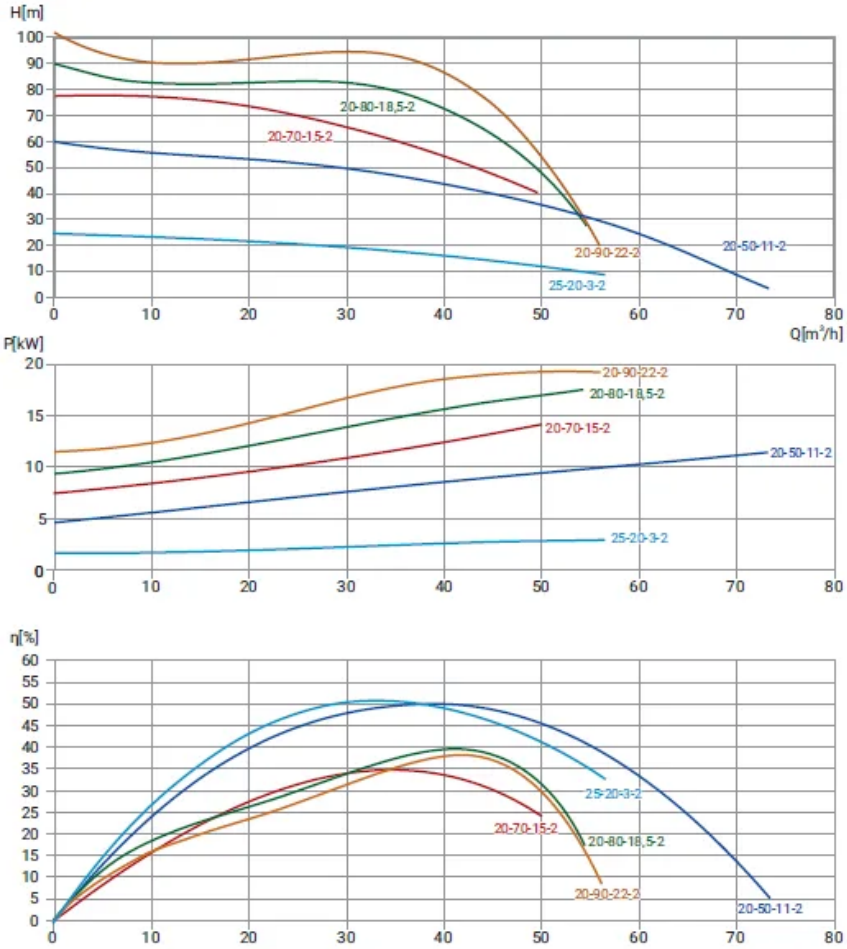

5. Данные для заказа

Наименование	Канализационный насос Wellmix 50WQ2-15-20-2.2/2_220V
Артикул	19119990
Производитель (марка)	WELLMIX
Серия	WQ2
Вид оборудования	Погружные канализационные насосы
Вес, кг	30
Гарантия, мес	24

6. Документация

Листы данных производителя

- 50WQ2-10-10-0,75_2_220V 1911999
- 50WQ2-15-20-2,2_2_220V 19119990

Инструкции и паспорта

- Паспорт, инструкция по монтажу эксплуатации WQ2 до 7.5 кВт
- Паспорт_ инструкция по монтажу и эксплуатации WQ2 от 11 кВт 04.03.2026

Каталоги

- Каталог канализационные насосы WQ2, GNWQ new 01.09.2026

3D и CAD-модели

- BIM-модель Revit, серия WQ2 — архив WELLMIX
- Чертежи DWG, серия WQ2 — архив WELLMIX
- 3D-модель STEP, серия WQ2 — архив WELLMIX

Документы прилагаются к товару — в карточке товара и в архиве документов для тендера.